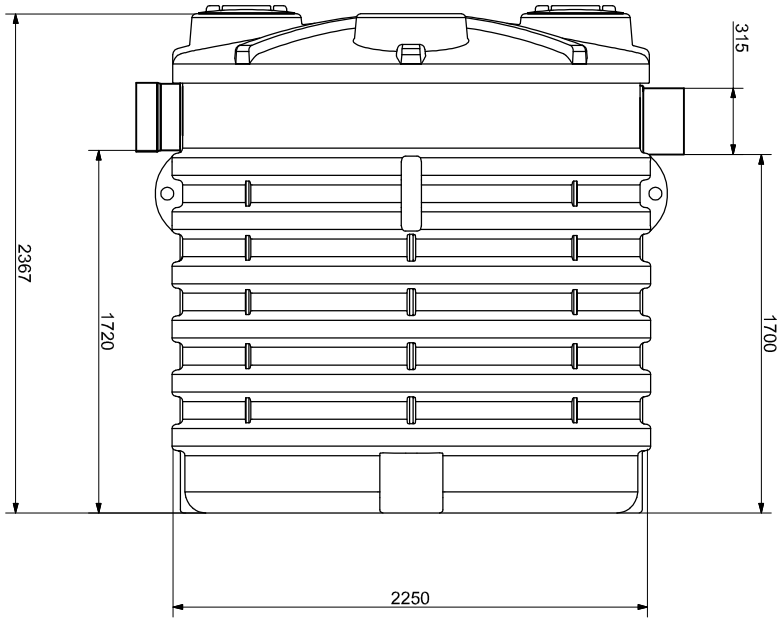

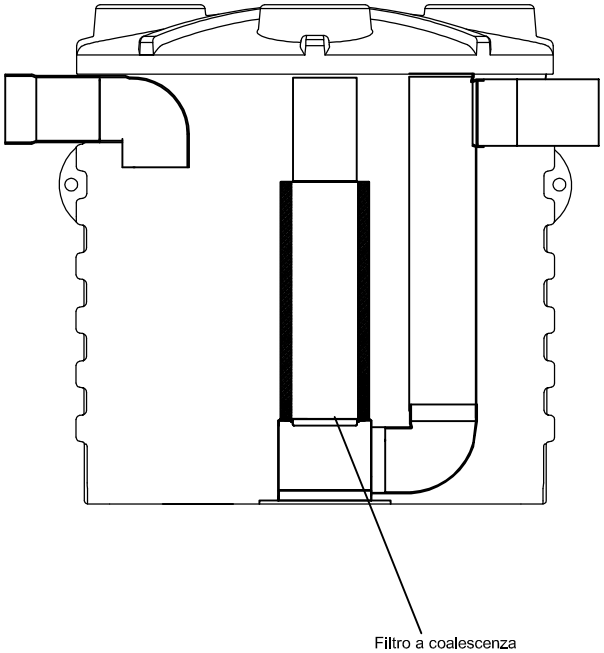

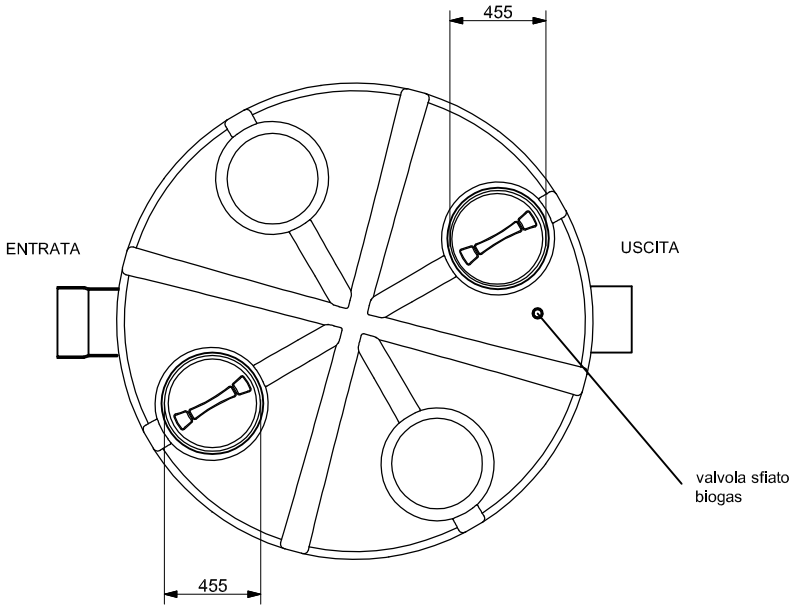

REV.	DESCRIZIONE REVISIONE	DATA	FIRMA

	DISEGNATO	CONTROLLATO	APPROVATO
DATA	06/2018		
FIRMA	Tiberi Alessandro		

MATERIALE: LLDPE — SCALA:

DENOMINAZIONE: Deollatore con filtro a coalescenza (NDOF7000 35 l/s)

La ROTOTEC S.p.A. si riserva a termini di legge le proprietà di questo disegno, con divieto di riprodurlo o di renderlo comunque noto a terzi senza la specifica approvazione.

LOGHI E MARCHI

ROTOTEC S.p.A.
ISO 9001 BUREAU VERITAS Certification
Certificato N° IT231969
Sede e Stab/Uffici: Via dell'Artigianato, 6
01020 Lorento (FR)
Tel. (+39) 0775/7226-72680
Fax (+39) 0775/766596
Sito web: www.rototec.it
E-mail: rototec@pec.it

A3

NDOFC7000
35 l/s